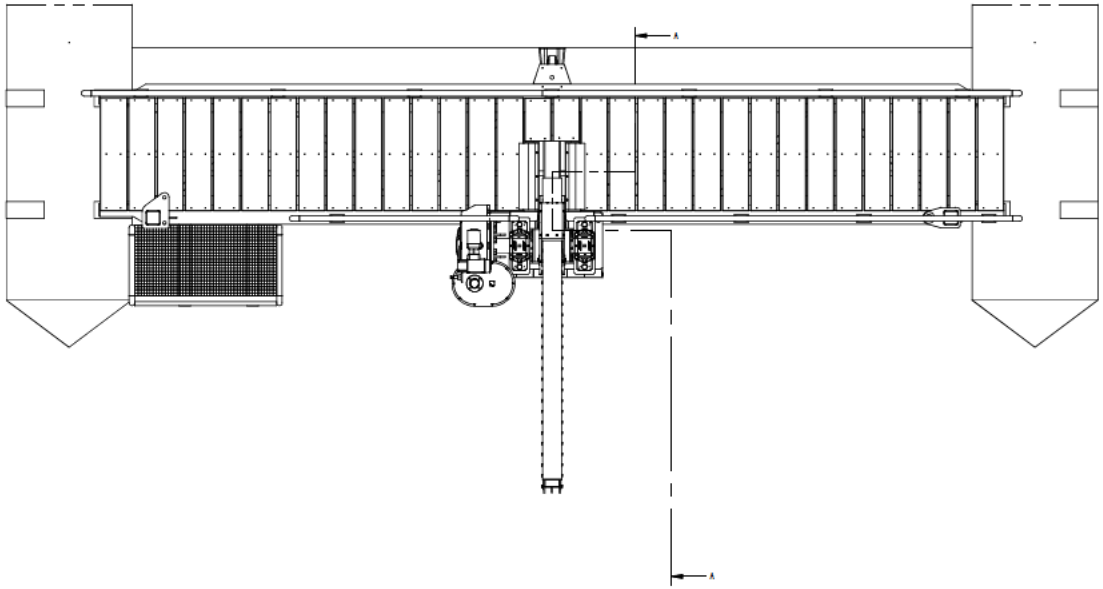

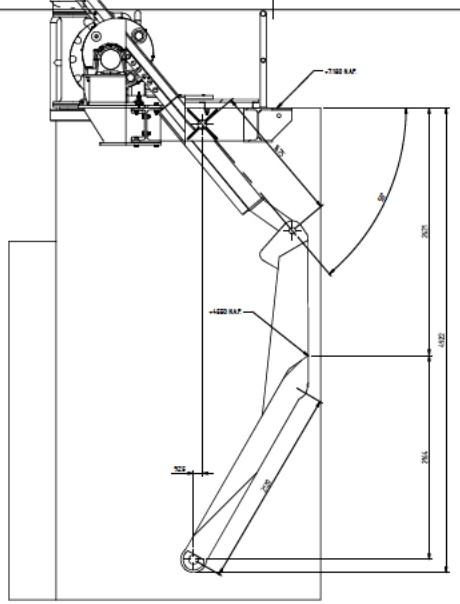

Doorsnede A-A

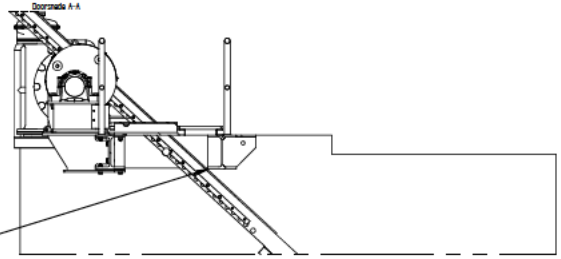

Stuwklap half open

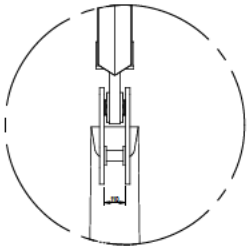

Detail P(1:10)

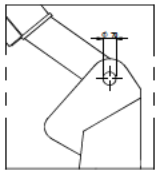

Doorsnede B-B(1:10)

Mogelijk conflict

Oorzaak: Onduidelijke ligging van het
onderste scharnierpunt van de klep
De ligging is opgemeten uit tekening 12764--1000-0
(Schaal 1:20)

Oplossing: Maten verifieren uit video-opname
inspectie van de stuw
Bij montage gedeelte uit onderste flens H-balk
van brug slijpen

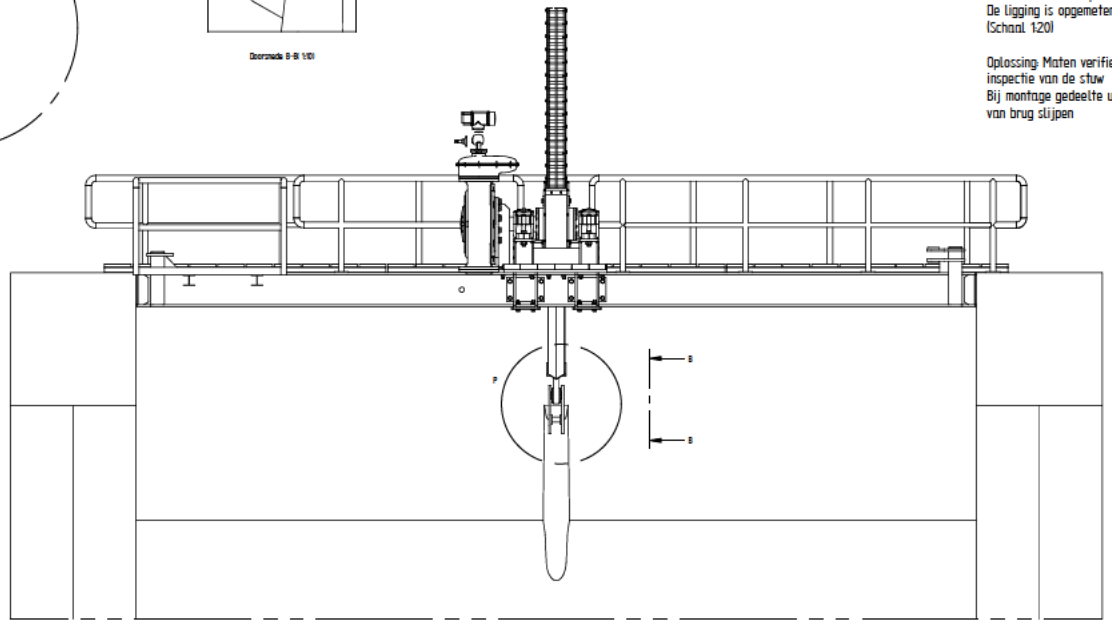

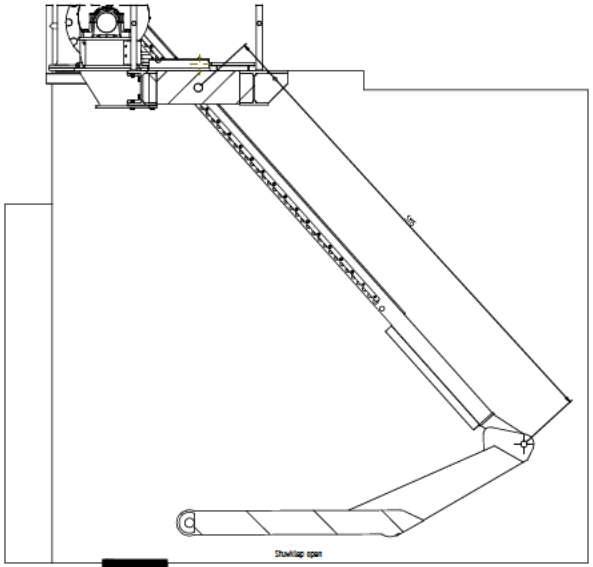

Stuwklap open

[redacted]

		Datum
A	Akkoord voor uitvoering	12/19/2023
B	Behoudens te verwerken opmerkingen goedgekeurd voor uitvoering	
C	Te wijzigen als aangegeven opnieuw ter goedkeuring indienen	

MTS
Materieelbeheer Technisch B.V.
Materieelbeheer voor Civiele Engineering Maatwerkoplossingen
Tegenover Gemeente 19
3207 KC Zeeuw
Tel. 0174 - 19 12 34
www.materieelbeheer-technisch.nl
info@mts-nl.nl

BENAMING:	Stuwdeel
PROJECT:	Stuw Junne
PROJECTNr: 2023935	TEKENINGNUMMER: 5001
REV: [redacted]	
SET: [redacted] 1-12-2023	Ter Goedkeuring 4-12-2023
AANTAL: 1	GEWICHT: 0,0 kg
SCHAAL: 1:20	A0